ORAM
GRUPA MARTECH

PONAD 40 LAT DOŚWIADCZENIA W PRODUKCJI STYCZNIKÓW PRÓŻNIOWYCH

ORAM

Zestaw do hamowania dynamicznego prądem stałym średniego napięcia 7,2 kV

styczniki na wspólnej ramie z blokadą elektryczną i mechaniczną

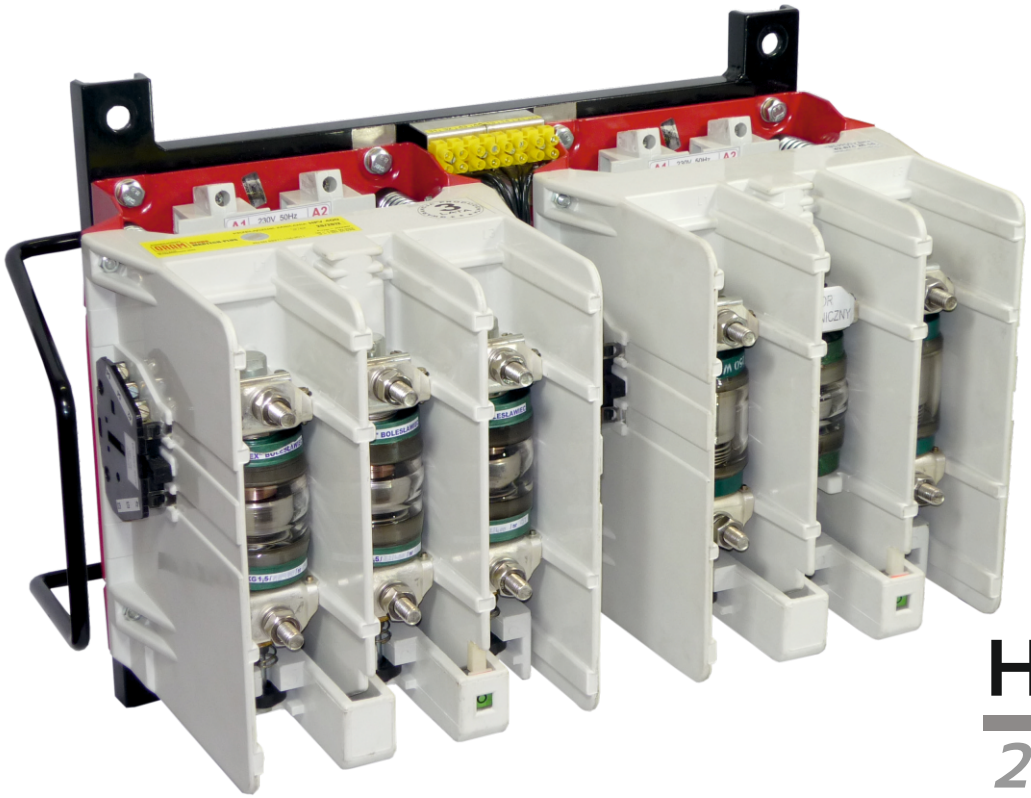

HPV 400

220...400A

- Całkowite odizolowanie łuku elektrycznego
- Duża trwałość mechaniczna i łączeniowa, gwarantująca długą i niezawodną eksploatację
- Duża zdolność łączenia prądów zwarciowych i przeciążeniowych
- Brak produktów rozpadu materiałów styków
- Brak strefy ochronnej
- Niska emisja ciepła
- Cicha praca
- Małe gabaryty i niewielki ciężar
- Bardzo krótki i bezłukowy proces wyłączenia (próżnia nie posiada nośników energii)

GWARANCJA PRODUCENTA 3 LATA

wersja 1.04

Ośrodek Badawczo-Rozwojowy ORAM Sp. z o.o.
PL 93-121 Łódź, ul. Częstochowska 38/52
tel. +48 42 674 32 10
fax +48 42 299 69 12
obr@oram.lodz.pl
www.oram.lodz.pl

GRUPA MARTECH

Zastosowanie

Zestawy do hamowania prądem stałym HPV 400 są przeznaczone do łączenia tylko obwodów prądu przemiennego (stosowanie w obwodach prądu stałego jest niedopuszczalne).
Zestawy HPV 400 służą do manewrowania silnikami asynchronicznymi z hamowaniem dynamicznym.

Nadają się w szczególności do stosowania w przemyśle chemicznym i górniczym - ze względu na dużą zdolność łączenia prądów przeciążeniowych i gaszenie łuku w komorze próżniowej.

Budowa

Zestawy HPV 400 zbudowane są z dwóch styczników próżniowych umieszczonych na wspólnej ramie i sprzężonych blokadą mechaniczną wykluczającą stan zamknięcia obu styczników.

Dla zapewnienia całkowitego bezpieczeństwa, zestawy te wyposażone są w blokadę elektryczną zapobiegającą przypadkowemu przełączeniu obwodu. Zastosowanie podwójnej blokady uniemożliwia załączenia sieci rezerwowej, gdy stycznik sieci podstawowej nie otworzył się (np. wskutek sczepienia styków).

Zestawy stycznikowe mogą być instalowane w pomieszczeniach zamkniętych, w temperaturze od –25°C do +55°C, na wysokości do 1000 m n.p.m.

Dane techniczne

			HPV 400
Znamionowe napięcie izolacji U_r		V	7,2
Napięcia łączeniowe U_e		V	3; 6; 7,2
Częstotliwość		Hz	50 - 60
Prąd cieplny I_{th} dla temperatury	≤ 55°C	A	400
Znamionowy prąd łączeniowy I_e /AC1 i AC2/		A	400
Trwałość łączeniowa przy I_e=400 A		cykli	$38x10^4$
Znamionowy prąd łączeniowy I_e /AC3 i AC4/		A	220
Trwałość łączeniowa przy I_e=220 A		cykli	$1x10^6$
Napięcie probiercze wytrzymywane o częstotliwości sieciowej (wartość skuteczna)		kV	20
Dopuszczalna moc silnika w kat. AC3 i AC4 przy U_e	3 kV	kW	1000
	6 kV	kW	2000
Częstość łączeń		1/h	300 (AC1-AC3) 120 (AC4)
Znamionowy prąd n-sekundowy	1-sekundowy	kA	7,0
	10-sekundowy	kA	4,0
	60-sekundowy	kA	2,5
Znamionowy prąd szczytowy		kA	16,0
Przekroje przewodów	z końcówką kablową	mm^2	185
	szyny (max. szerokość)	mm	2x(4x25)
Śruby zaciskowe			M10
Napięcia sterownicze		V	230 a.c.
Liczba torów pomocniczych			4Z+10R
Masa zestawu		kg	36

Charaktertstyka n=f(Ia)

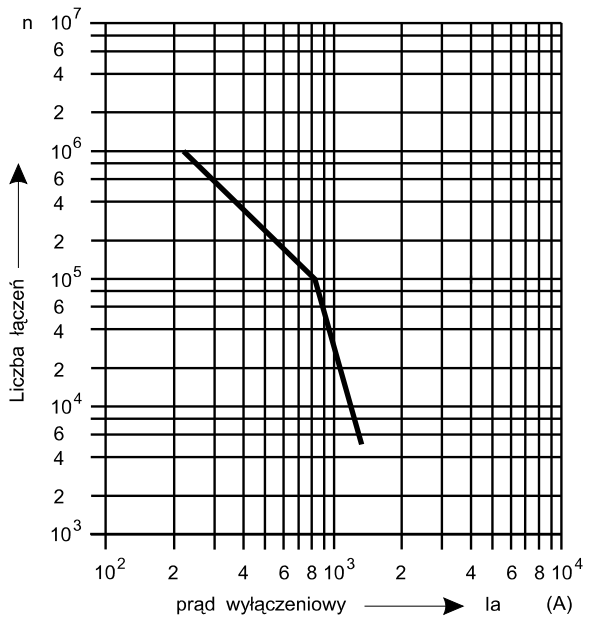

Wymiary gabarytowe i obrysowe

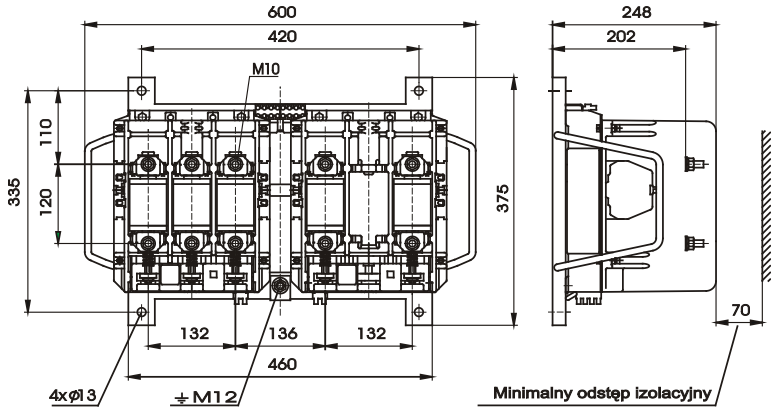

Zgodność z normami

Styczniki spełniają normy:
PN-EN 60470-1:2010, PN-G-50003:2003

Informacja dla Klientów

Kupuj styczniki oryginalne – unikaj podróbek. Każdy stycznik, jego karta gwarancyjna i świadectwo jakości posiadają plomby zabezpieczające. Jeśli masz wątpliwości, co do autentyczności stycznika zadzwoń:

Dział Sprzedaży

Tel. 42 674 32 10, Fax: 42 299 69 12
E-mail: obr@oram.lodz.pl

Serwis

Tel. 42 674 26 15, Fax: 42 299 69 12
E-mail: serwis@oram.lodz.pl

Dokonując zakupu w naszej Firmie lub u Autoryzowanego Dystrybutora – wykaz na naszej stronie internetowej - macie Państwo pewność nabycia oryginalnego wyrobu ORAM najwyższej jakości.